DOUBLE ANGLE BILLET STAND

alumania

15度と60度の2つのアングルで利用できる便利なアルミオールビレットスタンドです。
付属のカラーでタブレットも利用できます。縦置き横置きが可能で幅広い端末にご利用いただけます。

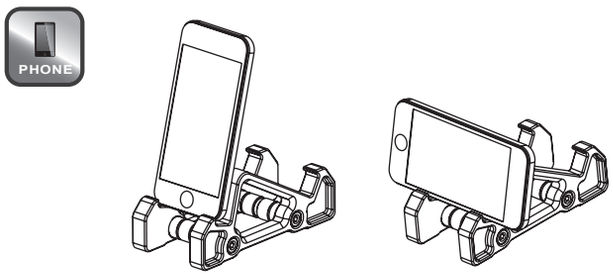

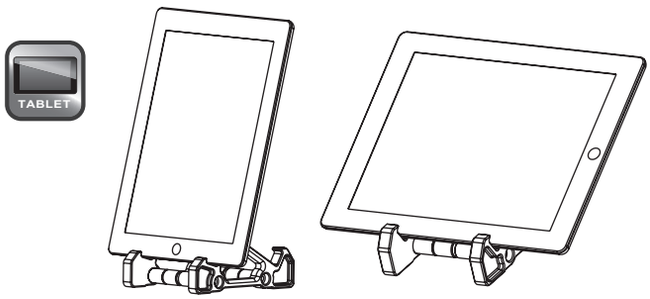

ご利用される機種によって厚みが異なるため、接触箇所へ自由に厚みを調整して貼り付けます。付属のテープは厚みが２種類あり、必要に応じてテープの２重貼りも可能です。

商品の組立

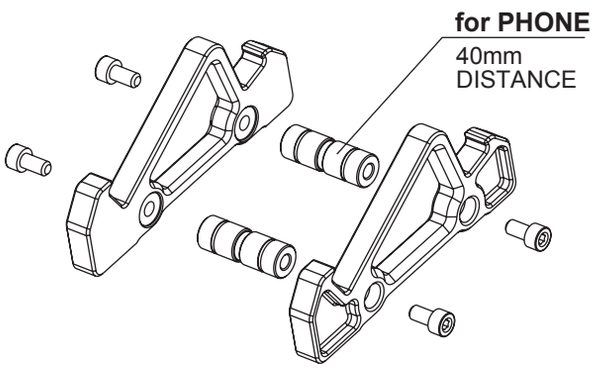

※付属の六角レンチでボルトを締めてください。

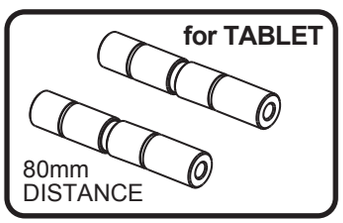

40mmと80mmの長さ2種類のカラーは、ご利用される本体によってどちらかをお選びください。タブレットなどには長いカラーがお勧めです。
※2種類の長さを繋ぎ合わせてのご利用はできません。

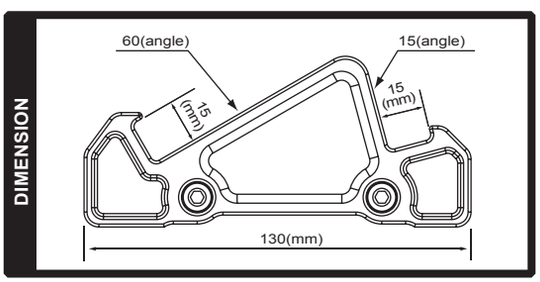

15mm 以上の厚み幅を持つ物にはご利用できません。
また、15mm以下であっても形状によっては引っ掛かりを保てず抑えが効かない場合もあります。

保護テープの貼り付け

※テープの厚みは２種類あります。

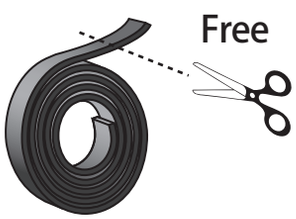

ハサミなどで長さを合わせてカットしてください。

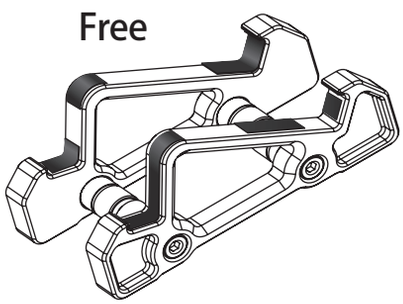

傷の保護にも役立ちます。本体同士の接触面に合わせてお好みの長さで自由な位置に貼り付けてください。

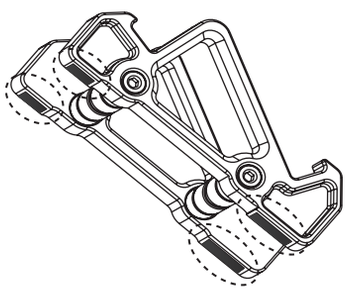

滑り止め防止用に底面の４箇所にも貼り付けてください。

■　厚みが薄い本体を使用する場合　■

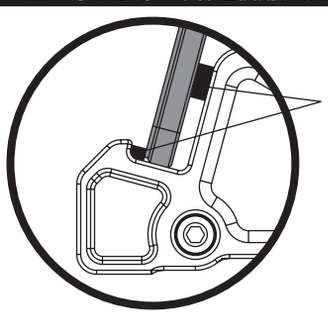

内側両面に貼ることで挿入口が狭くなります。
また、厚みが足りない場合にテープの２重貼りも可能です。

注意

- いかなる理由においても、本商品以外の補償は致しません。ご利用中に発生する傷や色褪せなどご注意ください。
- 商品の仕様は予告なく変更する場合がございます。
- 商品の追加工は禁止です。

alumania
Designed by alumania in Japan

1205—01